見 積 参 考 資 料

工事名　　農地耕作条件改善事業
令和7年度福頼地区ほ場整備工事（その3）

道川港名　　12～13田区,14田区

施工位置　　奥出雲町　　大呂　　地内

記事

1.　「見積参考資料」「積算用参考図」は、積算数量及び任意仮設の積算内容を示したもので、これらの資料は、「設計図書」とはならない。
　よって、工事目的物を完成させるための一切の手段については、受注者の責任において定めるものとする。

採用単価一覧表（見積参考資料）

工事名：令和7年度　福頼地区ほ場整備工事（その３）

名　称	規　格	単位	採用単価	備　考
手動式水門扉	暗渠300用、取手タイプ	本	97,600	概算単価

4-1-6. 数　量　総　括　表

福頼地区

田区番号：　12田区～13田区

排水路：　6号排水路

数　量　総　括　表

福頼

工　種	名　称	規格及び材料	数　量	積算数量	単位	備　考
ほ場整備						
整地工						
整地工	表土扱い+基盤造成＋畦畔築立（平均区画＝0.09ha、平均勾配＝0.094（1/11））					
	表土扱い	表土はぎ＋戻し＋整地	0.17	0.17	ha	
	基盤造成・畦畔築立	基盤切盛+畦半築立+基盤整地	0.17	0.17	ha	
二次運土工	流用計画	運搬距離				
	積込（ルーズ）	50,000m3未満	98	98	m^3	
	13田区⇒12田区	特80m以下	98	98	m3	
残土処理工	残土処理					
	運搬　L=3.0km		272	270	m3	
	残土		272	270	m3	
畦畔工	畦畔					
	畦畔整形工		477	480	m2	
田区進入路工	田区進入路					
	路面整形		24		m^2	
	切土法面仕上げ		4	4	m^2	
附帯工	土工					
	床掘	W＜1m	2.6	3	m^3	
	埋戻	D	2.6	3	m^3	
	基面整正		0.2	0.2	m^2	
	田区取水・排水管					
	塩ビ管	VUφ100	12	12	m	
	ソケット	VUφ100	3	3	個	
	取水栓	φ100	2	2	個	
	落水口					
	落水口	標準型	2	2	個	
構造物取壊工	構造物取壊					
	コンクリート取壊	鉄筋コンクリート	0.36	0.4	m^3	
	産業廃棄物処理					
	殻運搬	L=8.9km 鉄筋コンクリート	0.36	0.4	m^3	
	処分量	鉄筋コンクリート	0.9	0.9	t	

数　量　総　括　表

福頼

工　種	名　称	規格及び材料	数　量	積算数量	単位	備　考
排水路工						
土工	床掘	1m≦W＜2m	35	35	m^3	
	〃	W≧2m	115	120	m^3	
	埋戻	C	21	21	m^3	
	〃	D	20	20	m^3	
	盛土	1m≦W＜2.5m	55	55	m^3	
	盛土法面仕上げ		62	62	m^2	
	切土法面仕上げ		135	140	m^2	
	基面整正		30	30	m^2	
	基礎(良質土)		3	3	m^3	
水路工	開水路					
	排水溝	Dd-200×200	86	86.0	m	
	排水路分水溝	DDd-200×200	1	1.0	m	
暗渠工	高密度ポリエチレン管					
	高密度ポリエチレン管	φ300	7	7.0	m	
付帯工	阻水壁工					
	阻水壁	O－2	1	1	箇所	
	ボックス工					
	ボックス	W5×5-D5	2	2	箇所	
	〃	W5×5-D8	1	1	箇所	
	〃	W5×5-D10	1	1	箇所	
	ボックス蓋	W5×5(500kg/m2 グレーチング蓋)	2	2	箇所	
	簡易ゲート					
	手動式水門扉	暗渠300用	1	1	箇所	

4-2-6. 整地工

面　積　集　計　表

福頼地区

区　　分	面　　積	備　　考
田	㎡ 1,700	ha 0.2
畑		
小　　計	1,700	0.2
道　　路		
用　水　路		
排　水　路	283	L=94m
小　　計	283	L=94m
非　農　用　地		
小　　計		
合　　計	1,983	0.2

面　積　一　覧　表

福頼地区

田区番号	標高	水田	畑	農地計	道路	水路	道水路計	非農用地	合計	備考
12	429.50	700		700					700	
13	430.29	1,000		1,000					1,000	
道路										
用水路										
排水路						283	283		283	
合計		1,700		1,700		283	283		1,983	

道路面積集計表

福頼地区

路　線　名	延　長	敷　幅	面　積（m^2）	備　　　　考
合　　計	0		0	

排水路面積集計表

福頼地区

路　線　名	延　長	敷　幅	面　積（m^2）	備　　考
6号排水路	94	3.0	283	№1+44
合　　計	94		283	

用水路面積集計表

福頼地区

路　線　名	延　長	敷　幅	面　積（m^2）	備　　　　考
合　　計	0		0	

勾　配　計　算　書

福頼地区

NO	田　区　番　号	最高高	最低高	高低差	距離	勾配	面積	積	備考
1	12	431.29	428.31	2.98	27	0.11037	700	77.25926	9.1
2	13	433.20	429.16	4.04	49	0.08245	1,000	82.44898	12.1
合計					76	0.09395	1,700	159.70824	10.64

計 画 区 画 面 積 表

福頼地区

田区番号	面積	0～1,999㎡	2,000～2,999㎡	3,000～4,999㎡	5,000～9,999㎡	10,000㎡～	備考
12	700	700					
13	1,000	1,000					
合計面積	1,700	1,700					1,700
合計内訳	田	1,700					1,700
	畑						
合計区画数		2					2
区画数内訳	田	2					2
	畑						

【全面積】

下記の計算・表：前記の数値をもとに、面積をｈａで整理した表

区分	左合計	0～0.2ha	0.2～0.3ha	0.3～0.5ha	0.5～1.0ha	1.0ha～	0.3ha以上 計
面積	0.17	0.17					
区画数	2	2					
面積割合	100.0	100.0					

平均区画面積 ＝ $\frac{0.17}{2}$ ＝ 0.09ha

１ｈａ以上面積割合 ＝ $\frac{\quad}{0.17}$ ×100 ＝

５０ａ以上面積割合 ＝ $\frac{\quad}{0.17}$ ×100 ＝

３０ａ以上面積割合 ＝ $\frac{\quad}{0.17}$ ×100 ＝

２０ａ以上面積割合 ＝ $\frac{\quad}{0.17}$ ×100 ＝

【田面積】

下記の計算・表：前記の数値をもとに、面積をｈａで整理した表

区分	左合計	0～0.2ha	0.2～0.3ha	0.3～0.5ha	0.5～1.0ha	1.0ha～	0.3ha以上 計
面積	0.17	0.17					
区画数	2	2					
面積割合	100.0	100.0					

平均区画面積 ＝ $\frac{0.17}{2}$ ＝ 0.09ha

１ｈａ以上面積割合 ＝ $\frac{\quad}{0.17}$ ×100 ＝

５０ａ以上面積割合 ＝ $\frac{\quad}{0.17}$ ×100 ＝

３０ａ以上面積割合 ＝ $\frac{\quad}{0.17}$ ×100 ＝

２０ａ以上面積割合 ＝ $\frac{\quad}{0.17}$ ×100 ＝

傾斜区分及び区画面積別集計表

田		0～1,999㎡	2,000～2,999㎡	3,000～4,999㎡	5,000～9,999㎡	10,000㎡～	計
1	～1/20	1,700					1,700
2	1/20～1/100						
3	1/100～1/300						
4	1/300～1/1000						
5	1/1000～						
計		1,700					1,700

畑		0～1,999㎡	2,000～2,999㎡	3,000～4,999㎡	5,000～9,999㎡	10,000㎡～	計
1	～1/20						
2	1/20～1/100						
3	1/100～1/300						
4	1/300～1/1000						
5	1/1000～						
計							

【田面積】

下記の計算・表：前記の数値をもとに、面積をｈａで整理した表

田		0～0.2ha	0.2～0.3ha	0.3～0.5ha	0.5～1.0ha	1.0ha～	0.3ha以上 計
1	～1/20	0.17					
2	1/20～1/100						
3	1/100～1/300						
4	1/300～1/1000						
5	1/1000～						
計		0.17					

１ｈａ以上面積割合　＝　$\frac{\quad}{0.17}$ ×100　＝

５０ａ以上面積割合　＝　$\frac{\quad}{0.17}$ ×100　＝

３０ａ以上面積割合　＝　$\frac{\quad}{0.17}$ ×100　＝

２０ａ以上面積割合　＝　$\frac{\quad}{0.17}$ ×100　＝

賄土計画（地区外）及び地区内流用計画

福頼地区

田区番号	地目	整地面積	計画標高	地均高	標高差	土量①	賄土量② 地区外より	地区内流用計画 田区番号	土 量③	残土	備考
12	田	700	429.50	429.36	0.14	98.0		13田区より	-98.0		L=80m以下
13	田	1,000	430.29	430.66	-0.37	-370.0		12田区へ	98.0	272.0	
合計		1,700				-272.0				272.0	
				扱い土量						**272.0**	
				扱い土量計			**②+③=**		m^3		

施工工種名称
：畦畔工(F)

福島地区

田区番号	1型			2型			3型					4型					5型					6型					7型					8型					9型					10型					計
	天端幅区分			天端幅区分			天端幅区分					天端幅区分					天端幅区分					天端幅区分					天端幅区分					天端幅区分					天端幅区分					天端幅区分					
	管理畦畔なし		畑	管理畦畔なし		畑	管理畦畔あり	管理畦畔なし	管理畦畔あり	管理畦畔なし	畑	管理畦畔あり	管理畦畔なし	管理畦畔あり	管理畦畔なし	畑	管理畦畔あり	管理畦畔なし	管理畦畔あり	管理畦畔なし	畑	管理畦畔あり	管理畦畔なし	管理畦畔あり	管理畦畔なし	畑	管理畦畔あり	管理畦畔なし	管理畦畔あり	管理畦畔なし	畑	管理畦畔あり	管理畦畔なし	管理畦畔あり	管理畦畔なし	畑	管理畦畔あり	管理畦畔なし	管理畦畔あり	管理畦畔なし	畑	管理畦畔あり	管理畦畔なし	管理畦畔あり	管理畦畔なし	畑	
	50cm	100cm	なし	50cm	100cm	なし	50cm	50cm	100cm	100cm	なし	50cm	50cm	100cm	100cm	なし	50cm	50cm	100cm	100cm	なし	50cm	50cm	100cm	100cm	なし	50cm	50cm	100cm	100cm	なし	50cm	50cm	100cm	100cm	なし	50cm	50cm	100cm	100cm	なし	50cm	50cm	100cm	100cm	なし	
12					39					22																																				61
13		18								77																																				95
施工延長		18			39					99																																				156

実施作業数量

																																														合計
畦畔整形工（m^2）		40.3			108.4					328.7																																				477.4
盛土法面仕上げ（m^2）																																														
盛土量（m^3）																																														
法面保護工（m^2）		40.3			108.4					328.7																																				477.4

１０ｍ当たり数量

畦畔整形数量（m^2）	17.4	22.4		22.8	27.8		32.0	28.2	37.0	33.2		37.4	33.6	42.4	38.6		42.8	39.0	47.8	44.0		48.2	44.4	53.2	49.4		58.6	54.8	63.6	59.8		64.0	60.2	69.0	65.2		69.5	65.6	74.5	70.6		74.9	71.0	79.9	76.0	
盛土法面仕上げ（m^2）			2.7			8.1					13.5					18.9					24.3					29.7					35.2					40.6					46.0					51.4
盛土量（m^3）																																														
法面保護工（m^2）	17.4	22.4	2.7	22.8	27.8	8.1	32.0	28.2	37.0	33.2	13.5	37.4	33.6	42.4	38.6	18.9	42.8	39.0	47.8	44.0	24.3	48.2	44.4	53.2	49.4	29.7	58.6	54.8	63.6	59.8	35.2	64.0	60.2	69.0	65.2	40.6	69.5	65.6	74.5	70.6	46.0	74.9	71.0	79.9	76.0	51.4

福頼地区

ほ場整備整地工　（表土扱い）

条件	分類	番号	備考
A	施工区分	5	はぎ取り戻し　（表土はぎ＋戻し＋整地）
B	計画平均区画面積	0.09 ha	
C	平均地形勾配	0.094	1／11
D	障害物状況区分	1	はぎ取り戻し　（少ない）
E	表土扱い厚	15 cm	

ほ場整備整地工　（基盤造成・畦畔築立）

条件	分類	番号	備考
A	施工区分	1	基盤切盛＋畦畔築立＋基盤整地
B	計画平均区画面積	0.09 ha	
C	平均地形勾配	0.094	1／11
D	排水状況	1	乾田
E	基盤土質区分	1	砂質土
F	障害物状況	1	少ない

整地工　作業土工集計表

福頼地区

区分	床堀(m3)				埋戻(m3)				基面整正(㎡)	砂基礎(m3)	盛土(m3) 湿地ブル １６ｔ	盛土 法面仕上 (㎡)	切土 法面仕上 (㎡)
	W＜1m 0.28m3	1m≦W＜2m 0.45m3	W≧2m 0.80m3	小計	W_1≧4m	1m≦W_1＜4m	W_1＜1m	小計					
田区取水・排水	2.6			2.6			2.6	2.6					
落水工									0.2				
計	2.6			2.6			2.6	2.6	0.2				

施工工種名称　　：田区取水管(T-1)・排水管(T-2)・湧水路排水口(T-3)

福頼地区

田区番号	取水栓	田区取水管				田区排水管				湧水路排水口				備考
		管径100		管径150		管径100		管径150		管径100		管径150		
	φ100	管種VP	管種VU	管種VP	管種VU	管種VP	管種VU	管種VP	管種VU	管種VP	管種VU	管種VP	管種VU	
12	1		2.0				4.0							
13	1		2.0				4.0							
設置数量	2		4.0				8.0							

実施作業数量														合計
床掘 W<1m (m^3)			0.4				2.2							**2.6**
床掘 1m≦W<2m (m^3)														
埋戻C (m^3)														
埋戻D (m^3)			0.4				2.2							**2.6**
基面整正(m^2)														
塩ビ管(m)VPφ100														
塩ビ管(m)VUφ100			4.0				8.0							**12.0**
塩ビ管(m)VPφ150														
塩ビ管(m)VUφ150														
ｿｹｯﾄ(個) VPφ100														
ｿｹｯﾄ(個) VUφ100			1				2							**3**
ｿｹｯﾄ(個) VPφ150														
ｿｹｯﾄ(個) VUφ150														
取水栓(個) φ100	2													**2**

１０ｍ当たり数量

床掘 W<1m (m^3)		1.8	1.0	1.8	1.0		2.8		2.8		2.8		2.8
床掘 1m≦W<2m (m^3)						10.8		10.8		10.8		10.8	
埋戻C (m^3)						10.7		10.7		10.7		10.7	
埋戻D (m^3)		1.7	0.9	1.7	0.9		2.7		2.7		2.6		2.6
基面整正 (m^2)		2.0		2.0	2.0	2.0		2.0	2.0	2.0	2.0	2.0	2.0
塩ビ管(m)		10.0	10.0	10.0	10.0	10.0	10.0	10.0	10.0	10.0	10.0	10.0	10.0
ｿｹｯﾄ(個)		2.5	2.5	2.5	2.5	2.5	2.5	2.5	2.5	2.5	2.5	2.5	2.5

施工工種名称　　：田区進入路工(Ab、Ac)　　W=4.0

福頼地区

田区番号	１型		２型		３型		４型		５型		６型		７型		８型		合計	
	土工タイプ		土工タイプ		土工タイプ		土工タイプ		土工タイプ		土工タイプ		土工タイプ		土工タイプ		土工タイプ	
	盛土	掘削	盛土	掘削	盛土	掘削	盛土	掘削	盛土	掘削	盛土	掘削	盛土	掘削	盛土	掘削	盛土	掘削
12		1																1
13		1																1
設置個数		2																2

実施作業数量

																	合計
ﾌﾞﾙﾄﾞｰｻﾞｰ締固 (m^3)																	
路面整形 (m^2)		24.4															**24.4**
盛土法面仕上げ (m^2)																	
切土法面仕上げ (m^2)		4.0															**4.0**

１箇所当たり数量

ﾌﾞﾙﾄﾞｰｻﾞｰ締固 (m^3)																
路面整形 (m^2)		12.2		24.5		36.7		49.0		61.2		73.4				
盛土法面仕上げ (m^2)	2.0		8.5		19.2		36.3		56.8		81.6		111.1		145.2	
切土法面仕上げ (m^2)		2.0		8.1		18.3		32.6		50.9		73.3				

施工工種名称　　：落水口(D)

福頼地区

田区番号	箇所数 （箇所）	基面整正 (m^2)	落水口 （個）			備　考
12	1	0.08	1			
13	1	0.08	1			
合計	**2**	**0.16**	**2**			

100箇所当たり数量	8	100			

4-3-6.　地均計算書

ほ　場　地　均　計　算　書

地区名　福頼地区

計画田区		旧田区			標高×面積	標高	摘要
番号	地盤高（m）	番号	地盤高（m）	面積（㎡）			
12	429.36	1	430.23	33	14322.36		
		2	431.29	104	44806.72		
		3	430.40	39	16931.94		
		4	429.50	62	26427.14		
		5	429.19	22	9523.73		
		6	428.31	104	44497.13		
		7	428.87	96	41094.32		
		8	429.14	112	48042.22		
		9	428.51	72	30685.60		
		10	428.76	45	19461.42		
		11	428.91	11	4760.90		
計				700	300,553.48	429.36	

ほ　場　地　均　計　算　書

地区名　福頼地区

計画田区		旧田区			標高×面積	標高	摘要
番号	地盤高（m）	番号	地盤高（m）	面積（㎡）			
13	430.66	1	433.20	169	73210.80		
		2	432.11	67	28951.37		
		3	431.02	340	146546.80		
		4	430.09	58	24945.22		
		5	429.16	288	123598.08		
		6	428.74	22	9432.28		
		7	428.31	56	23985.36		
計				1,000	430,669.91	430.66	

4-4-6. 排水路工

排　水　路　数　量　調　書

福頼地区

路線名	区間	延長	水路工		排水路分水溝		暗渠工		暗渠取付水路		暗渠取付胸壁		ボックス		ボックス蓋		阻水壁		簡易ゲート		付帯工		既設利用		備考
			型式	延長	型式	延長	型式	延長	型式	延長	型式	箇所	型式	箇所	型式	箇所	型式	箇所	型式	箇所	型式	箇所・延長	型式	箇所・延長	
6号排水路	No.0 ～No.1+44	94.0	排水溝200×200	86.0	分水溝200×200	1.0	高密度ポリエチレン管φ300	7.0					W5×5-D5 W5×5-D8 W5×5-D10	2 1 1	W5×5　500kg/m²	2	○-2	1	手動式水門扉 （暗渠300用）	1					
合計		94.0		86.0		1.0		7.0		0		0		4		2		1		1		0		0	
内訳			排水溝200×200	86.0	分水溝200×200	1.0	高密度ポリエチレン管φ300	7.0					W5×5-D5 W5×5-D8 W5×5-D10	2 1 1	W5×5　500kg/m²	2	○-2	1	手動式水門扉 （暗渠300用）	1					

作業土工集計表

区　　分	床掘 W＜1m	床掘 1m≦W＜2m	床掘 W≧2m	埋戻1 構造物周辺	埋戻2(D) 1.0m未満	埋戻3(C) 1m≦W＜2.5m	埋戻4(B) 2.5m≦W＜4m	基面整正	基礎 (良質土)
排水路工		17.5	99.7		14.3			20.9	
ボックス(砕石)		4.6	12.8		3.6	11.5		4.0	
阻水壁			2.1		1.8			0.4	
高密度ﾎﾟﾘｴﾁﾚﾝ管		12.7				9.1		4.2	2.9
計		34.8	114.6		19.7	20.6		29.5	2.9

区　　分	盛土1 構造物周辺	盛土2 1.0m未満	盛土3 1m≦W＜2.5m	盛土4 2.5m≦W＜4m	盛土 法面仕上	切土 法面仕上			
排水路工			54.8		61.9	134.7			
ボックス(砕石)									
阻水壁									
高密度ﾎﾟﾘｴﾁﾚﾝ管									
計			54.8		61.9	134.7			

施工工種名称　：排水路工

福頼地区

路線名	測点	水路型式	延長(m)	１０ｍ当たり数量								実施作業数量								備考
				床掘 W＜1m	床掘 1m≦W＜2m	床掘 W≧2m	掘削	埋戻1 構造物周辺	埋戻2 1.0m未満	埋戻3 1m≦W＜2.5m	埋戻4 2.5m≦W＜4m	床掘 W＜1m	床掘 1m≦W＜2m	床掘 W≧2m	掘削	埋戻1 構造物周辺	埋戻2 1.0m未満	埋戻3 1m≦W＜2.5m	埋戻4 2.5m≦W＜4m	
6号排水路	No.0 ～No.0+19	排水溝200×200	19.0																	
	No.0+19 ～No.0+25	排水溝200×200	6.0		6.6				3.4				4.0				2.0			
	No.0+25 ～No.0+47	排水溝200×200	22.0																	
	No.0+47 ～No.1+30	排水溝200×200	33.0		4.1				3.1				13.5				10.2			
	No.1+30 ～No.1+37	排水溝200×200	7.0			142.4			3.0					99.7			2.1			
合計			**87.0**										**17.5**	**99.7**			**14.3**			

施工工種名称　：排水路工

福頼地区

路線名	測点	水路型式	延長 (m)	１０ｍ当たり数量								実施作業数量								備考
				盛土1 構造物周辺	盛土2 1.0m未満	盛土3 1m≦W＜2.5m	盛土4 2.5m≦W＜4m	基面整正	盛土 法面仕上	切土 法面仕上	砂基礎	盛土1 構造物周辺	盛土2 1.0m未満	盛土3 1m≦W＜2.5m	盛土4 2.5m≦W＜4m	基面整正	盛土 法面仕上	切土 法面仕上	砂基礎	
6号排水路	No.0 ～No.0+19	排水溝200×200	19.0			5.0		2.4						9.5		4.6				
	No.0+19 ～No.0+25	排水溝200×200	6.0					2.4	7.9							1.4	4.7			
	No.0+25 ～No.0+47	排水溝200×200	22.0			20.6		2.4	13.6					45.3		5.3	29.9			
	No.0+47 ～No.1+30	排水溝200×200	33.0					2.4	6.2	29.7						7.9	20.5	98.0		
	No.1+30 ～No.1+37	排水溝200×200	7.0					2.4	9.7	52.4						1.7	6.8	36.7		
合計			**87.0**											**54.8**		**20.9**	**61.9**	**134.7**		

施工工種名称 ：ﾎﾞｯｸｽ(W)　　基礎ﾀｲﾌﾟ： 基礎砕石
t=150mm

福頼地区

路線名	一般用																					備考
	W5×5				W6×6			W8×8						W10×10					W12×12			
	D5	D6	D8	D10	D6	D8	D10	D6	D8	D10	D12	D14	D16	D8	D10	D12	D14	D16	D10	D12	D14	
6号排水路	2		1	1																		
施工箇所	2	0	1	1	0	0	0	0	0	0	0	0	0	0	0	0	0	0	0	0	0	

実施作業数量

																						合計
床掘 1m≦W＜2m (m³)	4.6	0.0	0.0	0.0	0.0	0.0	0.0	0.0	0.0	0.0	0.0	0.0	0.0	0.0	0.0	0.0	0.0	0.0	0.0	0.0	0.0	**4.6**
床掘 W≧2m (m³)	0.0	0.0	5.5	7.3	0.0	0.0	0.0	0.0	0.0	0.0	0.0	0.0	0.0	0.0	0.0	0.0	0.0	0.0	0.0	0.0	0.0	**12.8**
埋戻Ｃ(m³)	0.0	0.0	4.9	6.6	0.0	0.0	0.0	0.0	0.0	0.0	0.0	0.0	0.0	0.0	0.0	0.0	0.0	0.0	0.0	0.0	0.0	**11.5**
埋戻Ｄ(m³)	3.6	0.0	0.0	0.0	0.0	0.0	0.0	0.0	0.0	0.0	0.0	0.0	0.0	0.0	0.0	0.0	0.0	0.0	0.0	0.0	0.0	**3.6**
基面整正(m²)	2.0	0.0	1.0	1.0	0.0	0.0	0.0	0.0	0.0	0.0	0.0	0.0	0.0	0.0	0.0	0.0	0.0	0.0	0.0	0.0	0.0	**4.0**
基礎砕石(m²)	2.00	0.00	1.00	1.00	0.00	0.00	0.00	0.00	0.00	0.00	0.00	0.00		0.00	0.00	0.00	0.00	0.00	0.00	0.00	0.00	**4.00**
均ｺﾝｸﾘｰﾄ(m³)																						**0.000**
均ｺﾝｸﾘｰﾄ用型枠(m²)																						**0.00**
躯体ｺﾝｸﾘｰﾄ(m³)	0.554	0.000	0.394	0.472	0.000	0.000	0.000	0.000	0.000	0.000	0.000	0.000	0.000	0.000	0.000	0.000	0.000	0.000	0.000	0.000	0.000	**1.420**
躯体型枠(m²)	6.38	0.00	4.75	5.79	0.00	0.00	0.00	0.00	0.00	0.00	0.00	0.00	0.00	0.00	0.00	0.00	0.00	0.00	0.00	0.00	0.00	**16.92**
養生(m³)	0.554	0.000	0.394	0.472	0.000	0.000	0.000	0.000	0.000	0.000	0.000	0.000	0.000	0.000	0.000	0.000	0.000	0.000	0.000	0.000	0.000	**1.420**

1箇所当たり数量

床掘 1m≦W＜2m (m³)	2.3	2.6			2.9																
床掘 W≧2m (m³)			5.5	7.3		6.0	7.9	3.5	7.0	9.2	12.5	15.4	18.8	8.1	10.5	14.1	17.4	21.1	12.0	15.9	19.5
埋戻Ｃ(m³)			4.9	6.6		5.2	6.9		5.8	7.7	10.4	13.1	16.1	6.4	8.5	11.4	14.2	17.5	9.2	12.3	15.4
埋戻Ｄ(m³)	1.8	2.1			2.2			2.5													
基面整正(m²)	1.0	1.0	1.0	1.0	1.2	1.2	1.2	1.7	1.7	1.7	2.0	2.0	2.0	2.3	2.3	2.6	2.6	2.6	2.9	3.2	3.2
基礎砕石(m²)	1.00	1.00	1.00	1.00	1.20	1.20	1.20	1.70	1.70	1.70	2.00	2.00	2.00	2.30	2.30	2.60	2.60	2.60	2.90	3.20	3.20
均ｺﾝｸﾘｰﾄ(m³)	0.050	0.050	0.050	0.050	0.061	0.061	0.061	0.085	0.085	0.085	0.098	0.098	0.098	0.113	0.113	0.128	0.128	0.128	0.145	0.162	0.162
均ｺﾝｸﾘｰﾄ用型枠(m²)	0.20	0.20	0.20	0.20	0.22	0.22	0.22	0.26	0.26	0.26	0.28	0.28	0.28	0.30	0.30	0.32	0.32	0.32	0.34	0.36	0.36
躯体ｺﾝｸﾘｰﾄ(m³)	0.277	0.316	0.394	0.472	0.358	0.448	0.538	0.460	0.574	0.688	1.090	1.250	1.410	0.702	0.840	1.308	1.500	1.692	1.044	1.590	1.814
躯体型枠(m²)	3.19	3.71	4.75	5.79	4.05	5.25	6.45	4.85	6.37	7.89	9.95	11.55	13.15	7.36	9.20	11.58	13.50	15.42	11.04	13.74	15.98
養生(m³)	0.277	0.316	0.394	0.472	0.358	0.448	0.538	0.460	0.574	0.688	1.090	1.250	1.410	0.702	0.840	1.308	1.500	1.692	1.044	1.590	1.814

施工工種名称　　：二次製品用阻水壁(0)

福頼地区

路線名	呼称区分										備考
	0-1	0-2	0-3	0-4	0-5	0-6	0-7	0-8	0-9	0-10	
6号排水路		1									
施工箇所	0	1	0	0	0	0	0	0	0	0	

実施作業数量											合計
床掘 W≧2m (m^3)	0.0	2.1	0.0	0.0	0.0	0.0	0.0	0.0	0.0	0.0	**2.1**
埋戻Ｃ(m^3)	0.0	0.0	0.0	0.0	0.0	0.0	0.0	0.0	0.0	0.0	**0.0**
埋戻Ｄ(m^3)	0.0	1.8	0.0	0.0	0.0	0.0	0.0	0.0	0.0	0.0	**1.8**
基面整正(m^2)	0.0	0.4	0.0	0.0	0.0	0.0	0.0	0.0	0.0	0.0	**0.4**
躯体ｺﾝｸﾘｰﾄ(m^3)	0.000	0.248	0.000	0.000	0.000	0.000	0.000	0.000	0.000	0.000	**0.248**
躯体型枠(m^2)	0.00	2.07	0.00	0.00	0.00	0.00	0.00	0.00	0.00	0.00	**2.07**
躯体養生(m^3)	0.000	0.248	0.000	0.000	0.000	0.000	0.000	0.000	0.000	0.000	**0.248**

1箇所当たり数量

床掘 W≧2m (m^3)	2.0	2.1	2.5	3.2	6.1	6.3	7.5	7.9	10.5	13.9
埋戻Ｃ(m^3)					5.5	5.7	6.7	7.1	9.5	12.5
埋戻Ｄ(m^3)	1.8	1.8	2.2	2.6						
基面整正(m^2)	0.4	0.4	0.4	0.6	0.6	0.7	0.7	0.8	0.8	0.9
躯体ｺﾝｸﾘｰﾄ(m^3)	0.238	0.248	0.298	0.460	0.534	0.543	0.632	0.723	0.738	0.835
躯体型枠(m^2)	2.01	2.07	2.46	3.02	3.47	3.51	4.04	4.49	4.73	5.37
躯体養生(m^3)	0.238	0.248	0.298	0.460	0.534	0.543	0.632	0.723	0.738	0.835

数　量　計　算　表

福頼地区

高密度ﾎﾟﾘｴﾁﾚﾝ管φ300（内面波状管）

6号排水路

標準断面S=1:100

No.1+37～No.1+44　L=7.0

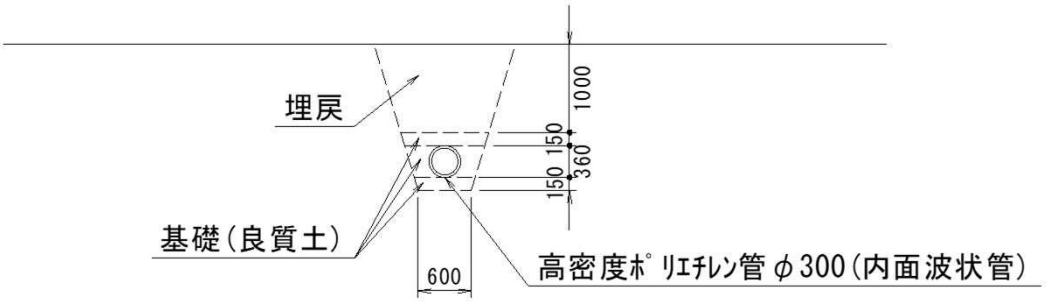

※土被りは最小0.30m確保すること

10m当り

床掘	18.2	m3	1.0≦W<2.0
基礎(良質土)	4.2	m3	
盛土	-	m3	
埋戻	13.0	m3	1.0≦W<2.5
基面整正	6.0	m2	

名　称	規　格	算　式	単位当り数量	延長 ヶ所	単位	数量
床掘	1.0≦W<2.0	断面図より	18.2	7.0	m3	12.7
基礎(良質土)		〃	4.2	7.0	m3	2.9
盛土		〃	-	7.0	m3	
埋戻	1.0≦W<2.5	〃	13.0	7.0	m3	9.1
基面整正		〃	6.0	7.0	m2	4.2

水路:撤去数量表(12～13田区)

福頼地区

番号	種　類	無筋コンクリート		鉄筋コンクリート		備考
		処分量(2.35t/m3)		処分量(2.50t/m3)		
		m³	t	m³	t	
25	UF150			0.07	0.175	
26	UF150			0.29	0.725	
計				0.36	0.900	

4-6-6. 構造物取壊工

構造物取壊数量（12～13田区）

種類	無筋コンクリート（2.35t/m3）		鉄筋コンクリート（2.50t/m3）		アスファルト舗装（2.25t/m3）		無筋コンクリート舗装（2.35t/m3）	
	m3	t	m3	t	m3	t	m3	t
二次製品水路等			0.36	0.90				
現場打水路								
舗装								
擁壁(コンクリート)								
擁壁(石積)・ふとんかご								
合計	0.00	0.00	0.36	0.90	0.00	0.00	0.00	0.00

工種	名称	規格	数量	単位	備考
構造物取壊					
	構造物取壊	無筋	0.00	m3	
		鉄筋	0.36	m3	
		As舗装	0.00	m3	
		Co舗装	0.00	m3	
		雑割石	0.00	m3	
産業廃棄物処理					
	無筋コンクリート		0	t	
	鉄筋コンクリート		1	t	
	アスファルト		0	t	
	雑割石		0	t	

4-1-7. 数　量　総　括　表

福頼地区

田区番号：　14田区

排水路：　7号排水路

数　量　総　括　表

福頼

工　種	名　称	規格及び材料	数　量	単位	備　考
ほ場整備					
整地工					
整地工	表土扱い+基盤造成＋畦畔築立（平均区画＝0.30ha、平均勾配＝0.050（1/20））				
	表土扱い	表土はぎ＋戻し＋整地	0.3	ha	
	基盤造成・畦畔築立	基盤切盛+畦半築立+基盤整地	0.3	ha	
畦畔工	畦畔				
	畦畔整形工		985	m^2	
田区進入路工	田区進入路				
	盛土法面仕上げ		2	m^2	
附帯工	土工				
	床掘	W＜1m	1	m^3	
	埋戻	D	1	m^3	
	基面整正		1	m^2	
	田区取水・排水管				
	塩ビ管	VUφ100	6	m	
	ソケット	VUφ100	1	個	
	取水栓	φ100	1	個	
	落水口				
	落水口	標準型	1	個	
構造物取壊工	構造物取壊				
	コンクリート取壊	無筋コンクリート	3	m^3	
	〃	鉄筋コンクリート	1	m^3	
	雑割石取壊	雑割石	98	m^3	
	産業廃棄物処理				
	処分量	無筋コンクリート	8	t	
	〃	鉄筋コンクリート	2	t	
	〃	雑割石	215	t	

数　量　総　括　表

福頼

工　種	名　称	規格及び材料	数　量	単位	備　考
排水路工					
土工	床掘	W＜1m	7	m^3	
	〃	1m≦W＜2m	75	m^3	
	〃	W≧2m	30	m^3	
	埋戻	C	8	m^3	
	〃	D	19	m^3	
	盛土法面仕上げ		30	m^2	
	切土法面仕上げ		111	m^2	
	基面整正		21	m^2	
	基礎(良質土)		3	m^3	
水路工	開水路				
	排水溝	Dd-200×200	61	m	
暗渠工	高密度ポリエチレン管				
	高密度ポリエチレン管	φ300	6	m	
付帯工	ボックス工				
	ボックス	W5×5-D5	2	箇所	
	〃	W5×5-D8	1	箇所	
	ボックス蓋	W5×5(500kg/m2 グレーチング蓋)	1	箇所	

数　量　総　括　表

福頼

工　種	名　称	規格及び材料	数　量	単位	備　考
補償物件					

福頼 地区

補償物件（電柱）調書　　※共架の場合は下段にも記入

番号	種別	名称	補償対象	CATV共架	材質			控柱本数	控線数	トランス数	街灯	備考
					コン柱	鋼管柱	木柱					
1	中国電力	札なし	○			○			1		○	
2	中国電力	フクヨリ分 26左7	－		○					1		
3	中国電力	フクヨリ分 26左6	○		○							
4	NTT	個人引込線柱	－		○							
5	NTT	福頼支 27R4	○	○		○						
6	NTT	福頼支 27R3	○	○		○						
7	中国電力	フクヨリ分 26左2	○		○				1			
8	NTT	竜ノ駒枝 2L8	－	○	○						○	
9	中国電力	フクヨリ分 35D3左2右3	－		○							
10	NTT	竜ノ駒枝 2L7	○		○				1			
11	中国電力	フクヨリ分 35D3左2右1	○	○	○							
12	NTT	竜の駒枝 2L6	○		○							
13	中国電力	フクヨリ分 26左5	○		○				1			
14	不明	個人引込線柱	○				○		1			
15	中国電力 NTT	フクヨリ分 30左5 福頼支 21R5	○	○	○				2			

補償物件調書(建物)

番号	種　別	規　格	面積(㎡)	補償対象	備　考
1	はで木小屋	骨組み:木造(H1.75×W2.0×L12.0)	24.00	−	9田区
2	倉庫	骨組み:木造(H2.2～2.6×W2.2×L3.9)	8.58	−	12田区

補償物件集計

	種　別	件　数		面積(㎡)	補償件数	備　考
	はで木小屋	1		24.00	−	
	倉庫	1		8.58	−	
計		2				

4-2-7. 整地工

面　積　集　計　表

福頼地区

区　　分	面　　積	備　　考
田	㎡ 2,740	ha 0.3
畑		
小　　計	2,740	0.3
道　　路		
用　水　路		
排　水　路	202	L=67m
小　　計	202	L=67m
非　農　用　地		
小　　計		
合　　計	2,942	0.3

面　積　一　覧　表

福頼地区

田区番号	標高	水田	畑	農地計	道路	水路	道水路計	非農用地	合計	備考
14	429.22	2,740		2,740					2,740	
道路										
用水路										
排水路						202	202		202	
合計		2,740		2,740		202	202		2,942	

道路面積集計表

福頼地区

路　線　名	延　長	敷　幅	面　積（㎡）	備　　　　考
合　　計	0		0	

排水路面積集計表

福頼地区

路　線　名	延　長	敷　幅	面　積（m^2）	備　　考
7号排水路	67	3.0	202	№1+17
合　　計	67		202	

用水路面積集計表

福頼地区

路　線　名	延　長	敷　幅	面　積（㎡）	備　　　　考
合　　計	0		0	

勾　配　計　算　書

福頼地区

NO	田　区　番　号	最高高	最低高	高低差	距離	勾配	面積	積	備考
1	14	430.91	428.02	2.89	58	0.04983	2,740	136.52759	20.1
合計					58	0.04983	2,740	136.52759	20.07

計 画 区 画 面 積 表

福頼地区

田区番号	面積	0～1,999㎡	2,000～2,999㎡	3,000～4,999㎡	5,000～9,999㎡	10,000㎡～	備考
14	2,740		2,740				
合計面積	2,740		2,740				2,740
合計内訳	田		2,740				2,740
	畑						
合計区画数			1				1
区画数内訳	田		1				1
	畑						

【全面積】

下記の計算・表：前記の数値をもとに、面積をｈａで整理した表

区分	左合計	0～0.2ha	0.2～0.3ha	0.3～0.5ha	0.5～1.0ha	1.0ha～	0.3ha以上 計
面積	0.3		0.3				
区画数	1		1				
面積割合	100.0		100.0				

平均区画面積 ＝ $\frac{0.3}{1}$ ＝ 0.30ha

１ｈａ以上面積割合 ＝ $\frac{\quad}{0.3}$ ×100 ＝

５０ａ以上面積割合 ＝ $\frac{\quad}{0.3}$ ×100 ＝

３０ａ以上面積割合 ＝ $\frac{\quad}{0.3}$ ×100 ＝

２０ａ以上面積割合 ＝ $\frac{0.3}{0.3}$ ×100 ＝ 100.0%

【田面積】

下記の計算・表：前記の数値をもとに、面積をｈａで整理した表

区分	左合計	0～0.2ha	0.2～0.3ha	0.3～0.5ha	0.5～1.0ha	1.0ha～	0.3ha以上 計
面積	0.3		0.3				
区画数	1		1				
面積割合	100.0		100.0				

平均区画面積 ＝ $\frac{0.3}{1}$ ＝ 0.30ha

１ｈａ以上面積割合 ＝ $\frac{\quad}{0.3}$ ×100 ＝

５０ａ以上面積割合 ＝ $\frac{\quad}{0.3}$ ×100 ＝

３０ａ以上面積割合 ＝ $\frac{\quad}{0.3}$ ×100 ＝

２０ａ以上面積割合 ＝ $\frac{0.3}{0.3}$ ×100 ＝ 100.0%

傾斜区分及び区画面積別集計表

田		0～1,999㎡	2,000～2,999㎡	3,000～4,999㎡	5,000～9,999㎡	10,000㎡～	計
1	～1/20						
2	1/20～1/100		2,740				2,740
3	1/100～1/300						
4	1/300～1/1000						
5	1/1000～						
計			2,740				2,740

畑		0～1,999㎡	2,000～2,999㎡	3,000～4,999㎡	5,000～9,999㎡	10,000㎡～	計
1	～1/20						
2	1/20～1/100						
3	1/100～1/300						
4	1/300～1/1000						
5	1/1000～						
計							

【田面積】

下記の計算・表：前記の数値をもとに、面積をｈａで整理した表

田		0～0.2ha	0.2～0.3ha	0.3～0.5ha	0.5～1.0ha	1.0ha～	0.3ha以上 計
1	～1/20						
2	1/20～1/100		0.3				
3	1/100～1/300						
4	1/300～1/1000						
5	1/1000～						
計			0.3				

１ｈａ以上面積割合　＝　$\frac{\quad}{0.3}$ ×100　＝

５０ａ以上面積割合　＝　$\frac{\quad}{0.3}$ ×100　＝

３０ａ以上面積割合　＝　$\frac{\quad}{0.3}$ ×100　＝

２０ａ以上面積割合　＝　$\frac{0.3}{0.3}$ ×100　＝　100.0%

賄土計画（地区外）及び地区内流用計画

福頼地区

田区番号	地目	整地面積	計画標高	地均高	標高差	土量①	賄土量② 地区外より	地区内流用計画 田区番号	土 量③	備考
14	田	2,740	429.22	429.22						
合計		2,740								
				扱い土量						
				扱い土量計			②＋③＝		㎥	

施工工種名称
：畦畔工(F)

福観地区

田区番号	1型			2型			3型					4型					5型					6型					7型					8型					9型					15型					計
	天端幅区分			天端幅区分			天端幅区分					天端幅区分					天端幅区分					天端幅区分					天端幅区分					天端幅区分					天端幅区分					天端幅区分					
	管理畦畔なし		畑	管理畦畔なし		畑	管理畦畔あり	管理畦畔なし	管理畦畔あり	管理畦畔なし	畑	管理畦畔あり	管理畦畔なし	管理畦畔あり	管理畦畔なし	畑	管理畦畔あり	管理畦畔なし	管理畦畔あり	管理畦畔なし	畑	管理畦畔あり	管理畦畔なし	管理畦畔あり	管理畦畔なし	畑	管理畦畔あり	管理畦畔なし	管理畦畔あり	管理畦畔なし	畑	管理畦畔あり	管理畦畔なし	管理畦畔あり	管理畦畔なし	畑	管理畦畔あり	管理畦畔なし	管理畦畔あり	管理畦畔なし	畑	管理畦畔あり	管理畦畔なし	管理畦畔あり	管理畦畔なし	畑	
	50cm	100cm	なし	50cm	100cm	なし	50cm	50cm	100cm	100cm	なし	50cm	50cm	100cm	100cm	なし	50cm	50cm	100cm	100cm	なし	50cm	50cm	100cm	100cm	なし	50cm	50cm	100cm	100cm	なし	50cm	50cm	100cm	100cm	なし	50cm	50cm	100cm	100cm	なし	50cm	50cm	100cm	100cm	なし	
14									32	56																																		63		151
施工延長									32	56																																		63		151

実施作業数量

																																														合計
畦畔整形工（m^2）									118.4	185.9																																		681.0		**985.3**
盛土法面仕上げ（m^2）																																														
盛土量（m^3）																																														
法面保護工（m^2）									118.4	185.9																																		681.0		**985.3**

１０ｍ当たり数量

畦畔整形数量（m^2）	17.4	22.4		22.8	27.8		32.0	28.2	37.0	33.2		37.4	33.6	42.4	38.6		42.8	39.0	47.8	44.0		48.2	44.4	53.2	49.4		58.6	54.8	63.6	59.8		64.0	60.2	69.0	65.2		69.5	65.6	74.5	70.6		106.9	103.1	111.9	108.1	
盛土法面仕上げ（m^2）			2.7			8.1					13.5					18.9					24.3					29.7					35.2					40.6					46.0					78.4
盛土量（m^3）																																														
法面保護工（m^2）	17.4	22.4	2.7	22.8	27.8	8.1	32.0	28.2	37.0	33.2	13.5	37.4	33.6	42.4	38.6	18.9	42.8	39.0	47.8	44.0	24.3	48.2	44.4	53.2	49.4	29.7	58.6	54.8	63.6	59.8	35.2	64.0	60.2	69.0	65.2	40.6	69.5	65.6	74.5	70.6	46.0	106.9	103.1	111.9	108.1	78.4

福頼地区

ほ場整備整地工　（表土扱い）

条件	分類	番号	備考
A	施工区分	5	はぎ取り戻し　（表土はぎ＋戻し＋整地）
B	計画平均区画面積	0.30 ha	
C	平均地形勾配	0.050	1／20
D	障害物状況区分	1	はぎ取り戻し　（少ない）
E	表土扱い厚	15 cm	

ほ場整備整地工　（基盤造成・畦畔築立）

条件	分類	番号	備考
A	施工区分	1	基盤切盛＋畦畔築立＋基盤整地
B	計画平均区画面積	0.30 ha	
C	平均地形勾配	0.050	1／20
D	排水状況	1	乾田
E	基盤土質区分	1	砂質土
F	障害物状況	1	少ない

整地工　作業土工集計表

福頼地区

区分	床堀(m3)				埋戻(m3)				基面整正(㎡)	砂基礎(m3)	盛土(m3) 湿地ブル １６ｔ	盛土 法面仕上 (㎡)	切土 法面仕上 (㎡)
	W＜1m 0.28m3	1m≦W＜2m 0.45m3	W≧2m 0.80m3	小計	W_1≧4m	1m≦W_1＜4m	W_1＜1m	小計					
田区取水・排水	1.3			1.3			1.3	1.3	1.2				
落水工									0.1				
計	1.3			1.3			1.3	1.3	1.3				

施工工種名称　　：田区取水管(T-1)・排水管(T-2)・湧水路排水口(T-3)

福頼地区

田区番号	取水栓	田区取水管				田区排水管				湧水路排水口				備考
		管径100		管径150		管径100		管径150		管径100		管径150		
	φ100	管種VP	管種VU	管種VP	管種VU	管種VP	管種VU	管種VP	管種VU	管種VP	管種VU	管種VP	管種VU	
14	1		2.0				4.0							
設置数量	1		2.0				4.0							

実施作業数量														合計
床掘 W<1m (m^3)			0.2				1.1							1.3
床掘 1m≦W<2m (m^3)														
埋戻C (m^3)														
埋戻D (m^3)			0.2				1.1							1.3
基面整正(m^2)			0.4				0.8							1.2
塩ビ管(m)VPφ100														
塩ビ管(m)VUφ100			2.0				4.0							6.0
塩ビ管(m)VPφ150														
塩ビ管(m)VUφ150														
ｿｹｯﾄ(個) VPφ100														
ｿｹｯﾄ(個) VUφ100							1							1
ｿｹｯﾄ(個) VPφ150														
ｿｹｯﾄ(個) VUφ150														
取水栓(個) φ100	1													1

１０ｍ当たり数量

床掘 W<1m (m^3)		1.8	1.0	1.8	1.0		2.8		2.8		2.8		2.8
床掘 1m≦W<2m (m^3)						10.8		10.8		10.8		10.8	
埋戻C (m^3)						10.7		10.7		10.7		10.7	
埋戻D (m^3)		1.7	0.9	1.7	0.9		2.7		2.7		2.6		2.6
基面整正 (m^2)		2.0	2.0	2.0	2.0	2.0	2.0	2.0	2.0	2.0	2.0	2.0	2.0
塩ビ管(m)		10.0	10.0	10.0	10.0	10.0	10.0	10.0	10.0	10.0	10.0	10.0	10.0
ｿｹｯﾄ(個)		2.5	2.5	2.5	2.5	2.5	2.5	2.5	2.5	2.5	2.5	2.5	2.5

施工工種名称　　：田区進入路工(Ab、Ac)　　W=4.0

福頼地区

田区番号	１型		２型		３型		４型		５型		６型		７型		８型		合計	
	土工タイプ		土工タイプ		土工タイプ		土工タイプ		土工タイプ		土工タイプ		土工タイプ		土工タイプ		土工タイプ	
	盛土	掘削	盛土	掘削	盛土	掘削	盛土	掘削	盛土	掘削	盛土	掘削	盛土	掘削	盛土	掘削	盛土	掘削
14	1																1	
設置個数	1																1	

実施作業数量

																	合計
ﾌﾞﾙﾄﾞｰｻﾞｰ締固 (m^3)																	
路面整形 (m^2)																	
盛土法面仕上げ (m^2)	2.0																**2.0**
切土法面仕上げ (m^2)																	

１箇所当たり数量

ﾌﾞﾙﾄﾞｰｻﾞｰ締固 (m^3)																
路面整形 (m^2)		12.2		24.5		36.7		49.0		61.2		73.4				
盛土法面仕上げ (m^2)	2.0		8.5		19.2		36.3		56.8		81.6		111.1		145.2	
切土法面仕上げ (m^2)		2.0		8.1		18.3		32.6		50.9		73.3				

施工工種名称　　：落水口(D)

福頼地区

田区番号	箇所数 （箇所）	基面整正 （m^2）	落水口 （個）			備　考
14	1	0.08	1			
合計	**1**	**0.08**	**1**			

100箇所当たり数量	8	100			

施工工種名称　　：床版進入路工(P) T-4

福頼地区

田区番号	１型		２型		３型		４型		５型		６型		７型		８型		合計
	土被り		土被り		土被り		土被り		土被り		土被り		土被り		土被り		
	0m	0.5m	0m	0.5m	0m	0.5m	0m	0.5m	0m	0.5m	0m	0.5m	0m	0.5m	0m	0.5m	
14												4					4
設置枚数												4					4

実施作業数量

																	合計
生コンクリート打設（m^3）												4.3					**4.3**
養生（m^3）												4.3					**4.3**
型枠工（m^2）												28.6					**28.6**
鉄筋工D13(t)												0.066					**0.066**
鉄筋工D16(t)																	
鉄筋工D19(t)												0.394					**0.394**
鉄筋工D19(t)																	
床版布設（枚）												4					**4**
機械併用盛土（m^3）												8.8					**8.8**

１０枚当たり数量

生コンクリート打設（m^3）	2.6	2.8	3.5	4.3	5.1	5.7	6.3	7.4	7.6	8.8	9.0	10.8	11.0	13.0	12.7	16.0
養生（m^3）	2.6	2.8	3.5	4.3	5.1	5.7	6.3	7.4	7.6	8.8	9.0	10.8	11.0	13.0	12.7	16.0
型枠工（m^2）	27.8	28.4	34.8	36.9	43.6	45.2	51.2	53.9	59.0	62.0	67.0	71.4	76.4	81.2	84.9	92.7
鉄筋工D13(t)	0.270	0.270	0.338	0.096	0.114	0.114	0.131	0.131	0.149	0.149	0.166	0.166	0.184	0.184		
鉄筋工D16(t)				0.371	0.449	0.449	0.527	0.527	0.605		0.683				0.316	0.309
鉄筋工D19(t)										0.873		0.986	1.098	1.098	1.211	
鉄筋工D22(t)																1.629
床版布設（枚）	10	10	10	10	10	10	10	10	10	10	10	10	10	10	10	10
機械併用盛土（m^3）		8.5		11.2		13.9		16.6		19.3		22.0		24.7		27.4

4-3-7.　地均計算書

ほ　場　地　均　計　算　書

地区名　福頼地区

計画田区		旧田区			標高×面積	標高	摘要
番号	地盤高（m）	番号	地盤高（m）	面積（㎡）			
14	429.22	1	430.91	122	52493.46		
		2	430.33	108	46406.79		
		3	429.74	756	324840.47		
		4	429.49	906	388980.50		
		5	428.76	103	44097.97		
		6	428.02	746	319264.40		
計				2,740	1,176,083.59	429.22	

4-4-7. 排水路工

排　水　路　数　量　調　書

福頼地区

路線名	区間	延長	水路工		排水路分水溝		暗渠工		暗渠取付水路		暗渠取付胸壁		ボックス		ボックス蓋		阻水壁		簡易ゲート		付帯工		既設利用		備考
			型式	延長	型式	延長	型式	延長	型式	延長	型式	箇所	型式	箇所	型式	箇所	型式	箇所	型式	箇所	型式	箇所・延長	型式	箇所・延長	
7号排水路	No.0 ～No.1+17	67.0	排水溝200×200	61.0			高密度ポリエチレン管φ300	6.0					W5×5-D5 W5×5-D8	2 1	W5×5　500kg/m²	1									
合計		67.0		61.0		0.0		6.0		0		0		3		1		0		0		0		0	
内訳			排水溝200×200	61.0			高密度ポリエチレン管φ300	6.0					W5×5-D5 W5×5-D8	2 1	W5×5　500kg/m²	1									

作業土工集計表

区　　分	床掘 W＜1m	床掘 1m≦W＜2m	床掘 W≧2m	埋戻1 構造物周辺	埋戻2(D) 1.0m未満	埋戻3(C) 1m≦W＜2.5m	埋戻4(B) 2.5m≦W＜4m	基面整正	基礎 (良質土)
排水路工		70.7	24.3		14.9			14.7	
ボックス(砕石)		4.6	5.5		3.6	4.9		3.0	
高密度ﾎﾟﾘｴﾁﾚﾝ管	6.7					3.5		3.6	2.5
計	6.7	75.3	29.8		18.5	8.4		21.3	2.5

区　　分	盛土1 構造物周辺	盛土2 1.0m未満	盛土3 1m≦W＜2.5m	盛土4 2.5m≦W＜4m	盛土 法面仕上	切土 法面仕上			
排水路工					30.1	111.1			
ボックス(砕石)									
高密度ﾎﾟﾘｴﾁﾚﾝ管									
計					30.1	111.1			

施工工種名称　：排水路工

福頼地区

路線名	測点	水路型式	延長(m)	１０ｍ当たり数量								実施作業数量								備考
				床掘 W＜1m	床掘 1m≦W＜2m	床掘 W≧2m	掘削	埋戻1 構造物周辺	埋戻2 1.0m未満	埋戻3 1m≦W＜2.5m	埋戻4 2.5m≦W＜4m	床掘 W＜1m	床掘 1m≦W＜2m	床掘 W≧2m	掘削	埋戻1 構造物周辺	埋戻2 1.0m未満	埋戻3 1m≦W＜2.5m	埋戻4 2.5m≦W＜4m	
7号排水路	No.0 ～No.1+7	排水溝200×200	57.0		12.4				2.4				70.7				13.7			
	No.1+7 ～No.1+11	排水溝200×200	4.0			60.7			3.0					24.3			1.2			
合計			**61.0**										**70.7**	**24.3**			**14.9**			

施工工種名称　：排水路工

福頼地区

路線名	測点	水路型式	延長 (m)	１０ｍ当たり数量								実施作業数量								備考
				盛土1 構造物周辺	盛土2 1.0m未満	盛土3 1m≦W<2.5m	盛土4 2.5m≦W<4m	基面整正	盛土 法面仕上	切土 法面仕上	砂基礎	盛土1 構造物周辺	盛土2 1.0m未満	盛土3 1m≦W<2.5m	盛土4 2.5m≦W<4m	基面整正	盛土 法面仕上	切土 法面仕上	砂基礎	
7号排水路	No.0 ～No.1+7	排水溝200×200	57.0					2.4	4.5	17.5						13.7	25.7	99.8		
	No.1+7 ～No.1+11	排水溝200×200	4.0					2.4	10.9	28.2						1.0	4.4	11.3		
合計			**61.0**													**14.7**	**30.1**	**111.1**		

施工工種名称 ：ﾎﾞｯｸｽ(W)　　基礎ﾀｲﾌﾟ： 基礎砕石
t=150mm

福頼地区

路線名	一般用																					備考
	W5×5				W6×6			W8×8						W10×10					W12×12			
	D5	D6	D8	D10	D6	D8	D10	D6	D8	D10	D12	D14	D16	D8	D10	D12	D14	D16	D10	D12	D14	
7号排水路	2		1																			
施工箇所	2	0	1	0	0	0	0	0	0	0	0	0	0	0	0	0	0	0	0	0	0	

実施作業数量

																						合計
床掘 1m≦W＜2m (m³)	4.6	0.0	0.0	0.0	0.0	0.0	0.0	0.0	0.0	0.0	0.0	0.0	0.0	0.0	0.0	0.0	0.0	0.0	0.0	0.0	0.0	**4.6**
床掘 W≧2m (m³)	0.0	0.0	5.5	0.0	0.0	0.0	0.0	0.0	0.0	0.0	0.0	0.0	0.0	0.0	0.0	0.0	0.0	0.0	0.0	0.0	0.0	**5.5**
埋戻Ｃ(m³)	0.0	0.0	4.9	0.0	0.0	0.0	0.0	0.0	0.0	0.0	0.0	0.0	0.0	0.0	0.0	0.0	0.0	0.0	0.0	0.0	0.0	**4.9**
埋戻Ｄ(m³)	3.6	0.0	0.0	0.0	0.0	0.0	0.0	0.0	0.0	0.0	0.0	0.0	0.0	0.0	0.0	0.0	0.0	0.0	0.0	0.0	0.0	**3.6**
基面整正(m²)	2.0	0.0	1.0	0.0	0.0	0.0	0.0	0.0	0.0	0.0	0.0	0.0	0.0	0.0	0.0	0.0	0.0	0.0	0.0	0.0	0.0	**3.0**
基礎砕石(m²)	2.00	0.00	1.00	0.00	0.00	0.00	0.00	0.00	0.00	0.00	0.00	0.00		0.00	0.00	0.00	0.00	0.00	0.00	0.00	0.00	**3.00**
均ｺﾝｸﾘｰﾄ(m³)																						**0.000**
均ｺﾝｸﾘｰﾄ用型枠(m²)																						**0.00**
躯体ｺﾝｸﾘｰﾄ(m³)	0.554	0.000	0.394	0.000	0.000	0.000	0.000	0.000	0.000	0.000	0.000	0.000	0.000	0.000	0.000	0.000	0.000	0.000	0.000	0.000	0.000	**0.948**
躯体型枠(m²)	6.38	0.00	4.75	0.00	0.00	0.00	0.00	0.00	0.00	0.00	0.00	0.00	0.00	0.00	0.00	0.00	0.00	0.00	0.00	0.00	0.00	**11.13**
養生(m³)	0.554	0.000	0.394	0.000	0.000	0.000	0.000	0.000	0.000	0.000	0.000	0.000	0.000	0.000	0.000	0.000	0.000	0.000	0.000	0.000	0.000	**0.948**

1箇所当たり数量

床掘 1m≦W＜2m (m³)	2.3	2.6			2.9																
床掘 W≧2m (m³)			5.5	7.3		6.0	7.9	3.5	7.0	9.2	12.5	15.4	18.8	8.1	10.5	14.1	17.4	21.1	12.0	15.9	19.5
埋戻Ｃ(m³)			4.9	6.6		5.2	6.9		5.8	7.7	10.4	13.1	16.1	6.4	8.5	11.4	14.2	17.5	9.2	12.3	15.4
埋戻Ｄ(m³)	1.8	2.1			2.2			2.5													
基面整正(m²)	1.0	1.0	1.0	1.0	1.2	1.2	1.2	1.7	1.7	1.7	2.0	2.0	2.0	2.3	2.3	2.6	2.6	2.6	2.9	3.2	3.2
基礎砕石(m²)	1.00	1.00	1.00	1.00	1.20	1.20	1.20	1.70	1.70	1.70	2.00	2.00	2.00	2.30	2.30	2.60	2.60	2.60	2.90	3.20	3.20
均ｺﾝｸﾘｰﾄ(m³)	0.050	0.050	0.050	0.050	0.061	0.061	0.061	0.085	0.085	0.085	0.098	0.098	0.098	0.113	0.113	0.128	0.128	0.128	0.145	0.162	0.162
均ｺﾝｸﾘｰﾄ用型枠(m²)	0.20	0.20	0.20	0.20	0.22	0.22	0.22	0.26	0.26	0.26	0.28	0.28	0.28	0.30	0.30	0.32	0.32	0.32	0.34	0.36	0.36
躯体ｺﾝｸﾘｰﾄ(m³)	0.277	0.316	0.394	0.472	0.358	0.448	0.538	0.460	0.574	0.688	1.090	1.250	1.410	0.702	0.840	1.308	1.500	1.692	1.044	1.590	1.814
躯体型枠(m²)	3.19	3.71	4.75	5.79	4.05	5.25	6.45	4.85	6.37	7.89	9.95	11.55	13.15	7.36	9.20	11.58	13.50	15.42	11.04	13.74	15.98
養生(m³)	0.277	0.316	0.394	0.472	0.358	0.448	0.538	0.460	0.574	0.688	1.090	1.250	1.410	0.702	0.840	1.308	1.500	1.692	1.044	1.590	1.814

数　量　計　算　表

福頼地区

高密度ﾎﾟﾘｴﾁﾚﾝ管φ300（内面波状管）

7号排水路

標準断面S=1:100

No.1+11～No.1+17　L=6.0

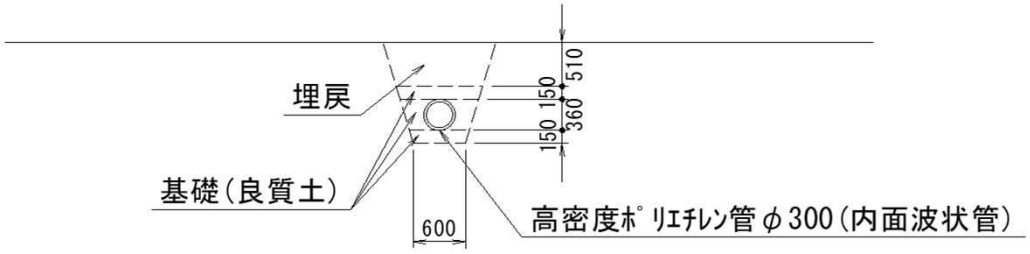

※土被りは最小0.30m確保すること

10m当り

床掘	11.1	m3	W<1.0
基礎(良質土)	4.2	m3	
盛土	-	m3	
埋戻	5.9	m3	1.0≦W<2.5
基面整正	6.0	m2	

名　称	規　格	算　式	単位当り数量	延長・ヶ所	単位	数量
床掘	W<1.0m	断面図より	11.1	6.0	m3	6.7
基礎(良質土)		〃	4.2	6.0	m3	2.5
盛土		〃	-	6.0	m3	
埋戻	1.0≦W<2.5	〃	5.9	6.0	m3	3.5
基面整正		〃	6.0	6.0	m2	3.6

4-5-7. 構造物取壊工

構造物取壊数量（14田区）　　福頼地区

種類	無筋コンクリート（2.35t/m3）		鉄筋コンクリート（2.50t/m3）		アスファルト舗装（2.25t/m3）		無筋コンクリート舗装（2.35t/m3）		雑割石（2.20t/m3）	
	m3	t	m3	t	m3	t	m3	t	m3	t
二次製品水路等			0.63	1.58						
現場打水路										
舗装										
擁壁(コンクリート)										
擁壁(石積)・ふとんかご	3.4	7.99							97.68	214.89
合計	3.40	7.99	0.63	1.58	0.00	0.00	0.00	0.00	97.68	214.89

工種	名称	規格	数量	単位	備考
構造物取壊					
	構造物取壊	無筋	3.40	m3	
		鉄筋	0.63	m3	
		As舗装	0.00	m3	
		Co舗装	0.00	m3	
		雑割石	97.68	m3	
産業廃棄物処理					
	無筋コンクリート		8	t	
	鉄筋コンクリート		2	t	
	アスファルト		0	t	
	雑割石		215	t	

水路:撤去数量表(14田区)

福頼地区

番号	種　類	無筋コンクリート		鉄筋コンクリート		備考
		処分量(2.35t/m3)		処分量(2.50t/m3)		
		m³	t	m³	t	
27	KF150			0.63	1.575	
計				0.63	1.575	

擁壁・積ブロック：撤去数量表(14田区)

福頼地区

番号	構造物名称	無筋コンクリート処分量 単位重量=2.35t/m3		鉄筋コンクリート処分量 単位重量=2.50t/m3		雑割石処分量 単位重量=2.20t/m3		備考
		m^3	t	m^3	t	m^3	t	
6	進入路（Con舗装）	1.80	4.23					
7	水路（張Con）	1.60	3.76					
8	石積 H1000					20.80	45.76	
9	石積 H3100					76.88	169.13	
計		3.40	7.99			97.68	214.89	

水路:撤去数量表(14田区)

福頼地区

番号	種　類	無筋コンクリート		鉄筋コンクリート		備考
		処分量(2.35t/m3)		処分量(2.50t/m3)		
		m³	t	m³	t	
27	KF150			0.63	1.575	
計				0.63	1.575	